May 07, 2023

Reto F1016B

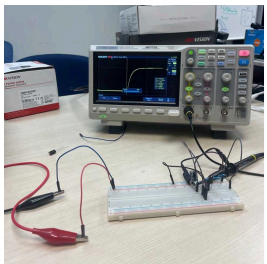

DOI
https://dx.doi.org/10.17504/protocols.io.q26g7y2mqgwz/v1

Camila Miranda Bajo Gutiérrez[1], Diana Paulina Arroyo Soltero[1]

[1]Creador

Camila Miranda Bajo Gutiérrez

Create & collaborate more with a free account

Edit and publish protocols, collaborate in communities, share insights through comments, and track progress with run records.

Create free account

OPEN ACCESS

DOI: https://dx.doi.org/10.17504/protocols.io.q26g7y2mqgwz/v1

Protocol Citation: Camila Miranda Bajo Gutiérrez, Diana Paulina Arroyo Soltero 2023. Reto F1016B. **protocols.io** https://dx.doi.org/10.17504/protocols.io.q26g7y2mqgwz/v1

License: This is an open access protocol distributed under the terms of the **Creative Commons Attribution License**, which permits unrestricted use, distribution, and reproduction in any medium, provided the original author and source are credited

Protocol status: Working
We use this protocol and it's working

Created: May 05, 2023

Last Modified: May 07, 2023

Protocol Integer ID: 81431

Keywords: reto f1016b paso

Funders Acknowledgements:
Camila Miranda Bajo Gutierrez

Abstract

Pasos de como realizar el circuito que se necesita para el reto F1016B

Materials

1 Capacitor (10 microFaradios)
1 Capacitor (100 microFaradios)
2 Resistencias (100 Ohms)
1 Resistencia (1,000 Ohms)
6 Cables dupont
1 Protoboard
2 Cables banana-caiman
1 Osciloscopio
1 Sonda de Osciloscopio
1 Fuente de carga (Bateria)

Preparación del circuito

1 Reúne todos los materiales que se necesitan y coloca la protoboard en tu área de trabajo.

2 Visualiza el siguiente circuito

3

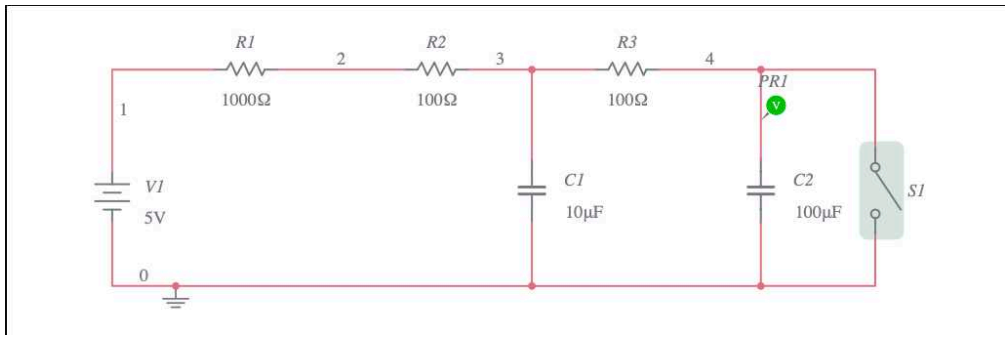

4 Utiliza los materiales para realizar la simulación del circuito en el protoboard.

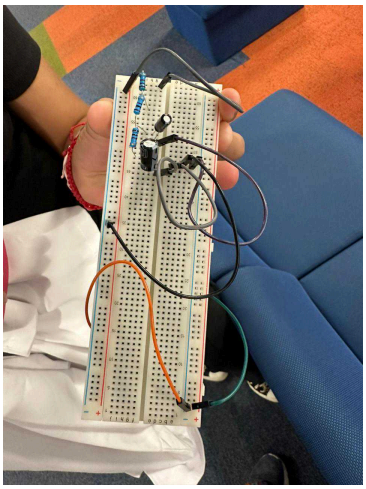

5 Conecte la sonda del osciloscopio y conectela a la protoboard.

Ejecución del experimento.

6 Encienda la fuente de carga y calibre el voltaje a 5 Volts.

7 Encienda el osciloscopio

8 Obtenga los datos